ミゼット波動／MIDGET ROCKER

MS-284

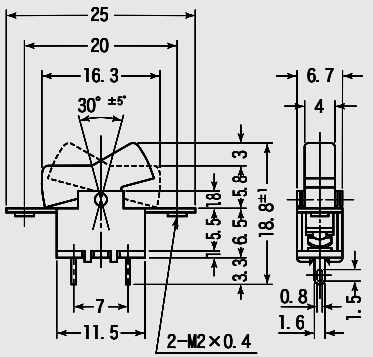

ツマミカラー	Knob Color
黒(白点入り)	Black(with White Dot)

MS-284 A,B

-A タップ付き
with Screwthread
-B タップ付なし
without Screwthread

MS-284 C,D

-C タップ付き
with Screwthread
-D タップ付なし
without Screwthread

MS-284-B

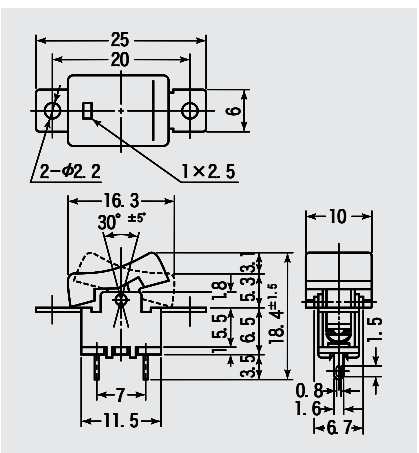

MS-284-C

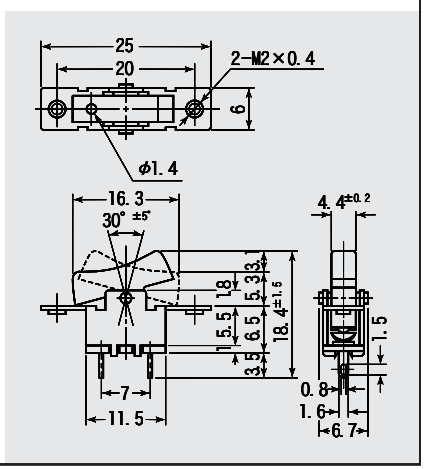

ツマミカラー	Knob Color
黒(白点入り)	Black(with White Dot)
クリーム(赤点入り)	Cream (with Red Dot)

品　番 PARTS NO.	回　路 CIRCUIT	スイッチ特性 SWITCHING FUNCTION	電流容量 RATING	絶縁抵抗 INSULATION RESISTANCE	絶縁耐圧 VOLTAGE BREAKDOWN	接触抵抗 CONTACT RESISTANCE
MS-284 MS-284-A MS-284-B MS-284-C MS-284-D	SPST (2P)	ON-OFF	1A. 125V. AC	DC. 500V 100MΩ以上 (MIN)	AC. 1000V 1分間 (Minute)	20mΩ以下 (MAX)